第34回寝屋川ジュニア学童野球大会

守口	藤田ブルースターズ	1
島本	島本ジャイアンツ	2
門真	門真リトルユニオンズ	3
寝軟	ブラックジャガーズ	4
高槻	牧田フレンド	5
枚方	スターエース	6
茨木	春日イーグルス	7
交野	交野ファイターズ	8
大正	泉尾北少年野球部	9
寝ス	梅が丘JSC	10
西淀川	佃ホワイトスターズ	11
城東	大阪クーガース	12
旭区	ジュニアホークス	13
寝軟	明徳アスナローズ	14
京都	棚倉ビクトリーズ	15
茨木	沢池レッドナイト	16
大東	ジュニアライガース	17
四條畷	畷ヒーローズ	18
八幡	美濃山ファイアーズ	19
都島	都島タイガース	20
東大阪	天理管法少年野球部	21
枚方	香里ヤングフェニックス	22
寝軟	寝屋川イーグルス	23
守口	八雲東スポーツ少年団	24
大東	リファインジャガーズ	25
松原	初芝メッツ	26
枚方	五常クラウンズ	27
大正	大正ホワイトハーツ	28
茨木	シーパーズ	29
交野	交野イーグルス	30
寝ス	京阪ラージ	31
高槻	レッドバッファローズ	32
西宮	ビクターズ	33
堺	中もずシャークス	34
住吉	住吉ニューオリオンズ	35
門真	門真ヤンチャーズ	36

A ブロック担当・佐藤

080-3865-5571

A

B

37	交野レインボーズ	交野
38	R・I・C・A	泉大津
39	ジュニア金剛	富田林
40	香里ライガース	寝ス
41	ビッグボイス	高槻
42	枚方イーグルス	枚方
43	北恩加島子供会野球部	大正
44	春日ロジャース	茨木
45	畷ブラザーズ	四條畷
46	中央ホークス	寝軟
47	森ノ宮キャッスル	城東
48	寺川ブラックス	大東
49	西南少年野球エンデバーズ	箕面
50	中池ファイターズ	茨木
51	門真タイガース	門真
52	シルバーパイレーツ	寝ス
53	富田ブレーブス	高槻
54	精華アトムズ	京都
55	千里山パンサーズ	吹田
56	西成銀河	西成
57	ドリームワールド	寝軟
58	レッドアトムズ	八幡
59	錦ホワイトシンガー	守口
60	あべのベアーズ	阿倍野
61	オール住道	大東
62	城東ジャガーズ	城東
63	寝屋川スカイヤーズ	寝軟
64	青山ジュニアーズ	交野
65	SSC太陽	枚方
66	中泉尾少年野球部	大正
67	寝屋川少年野球クラブ	寝ス
68	高槻ホークス	高槻
69	玉櫛スラッガーJSC	茨木
70	槇塚台ロイヤルズ	堺
71	島本ブレーブス	島本
72	佐太ストロング	守口

B ブロック担当・野口

090-5098-5059

第34回寝屋川ジュニア学童野球大会

守口	金田ファイターズ	73
茨木	ローズ18JSC	74
交野	交野ファルコンズ	75
寝軟	サウスボーイズ	76
三田	ウッデーボーイズウエスト	77
寝ス	点野少年野球クラブ	78
生野	生野ロイヤルズ	79
枚方	枚方樟葉ウイングス	80
高槻	富田少年野球JSC	81
茨木	東太田イーグルス	82
松原	八祖拡ファイターズ	83
大東	ジュニアサンダース	84
門真	四宮ボンバーズ	85
寝軟	秦コンドルズ	86
都島	都島ライガース	87
交野	交野ブルースカイ	88
西成	南津守タイガー	89
大正	南恩加島子供会野球部	90
枚方	枚方くずはヤンキース	91
京都	兜台少年野球	92
茨木	玉島アニマルズJSC	93
阿倍野	常磐スワローズ	94
四條畷	畷インパルス	95
高槻	上牧ブレーブス	96
寝ス	明和キッズ	97
八幡	アルファースターズ連合	98
枚方	枚方香里フェニックス	99
島本	島本ヤンキース	100
守口	大久保JSC	101
東大阪	長田スポーツクラブ	102
寝軟	啓明和光サンボーイズ	103
大東	四条北ヤンキース	104
茨木	中条ウイングス	105
城東	ジュニアコンドルス	106
東淀川	柴島タイガース	107
堺	原山台ファイヤーボーイズ	108

C ブロック担当・小川
090-3704-2714

C

D

D ブロック担当・田島
090-4498-6200

109	若鮎スポーツ少年団	茨木
110	向井田ブレーブス	交野
111	鶴町クラブ	大正
112	神田スコーピオン	寝軟
113	竹の内ファイターズ	高槻
114	ジュニアジャガーズ	城東
115	池田レッドアーミー	池田
116	ジュニアタイガース	寝ス
117	平野ベースボールクラブ	平野
118	守口セネターズ	守口
119	西成ホークス	西成
120	川越パンサーズ	枚方
121	高槻ベースボールクラブ	高槻
122	郡山フレンズ	茨木
123	凌風フェニックス	京都
124	中垣内イーグルス	大東
125	新芦屋ドラゴンズ	吹田
126	畷ファイターズ	四條畷
127	城東ファイターズ	城東
128	門真ビクトリーファイターズ	門真
129	交野ジャガーズブルースカイ	交野
130	新檜尾台少年野球部	堺
131	寝屋川ホークス	寝ス
132	石切ジュニアモンキーズ	東大阪
133	浜ータイガース	茨木
134	泉ジャガーズ	大東
135	蹉跎スポーツ少年団	枚方
136	登町イーグルス	高槻
137	野東スポーツ少年団	枚方
138	アスナロ	寝軟
139	グリーンオリオンズ	寝ス
140	オール阪南野球クラブ	阿倍野
141	三東ベアーズ	大正
142	東都島スポーツ少年団	都島
143	羽曳野タイガース	羽曳野

第34回寝屋川ジュニア学童野球大会
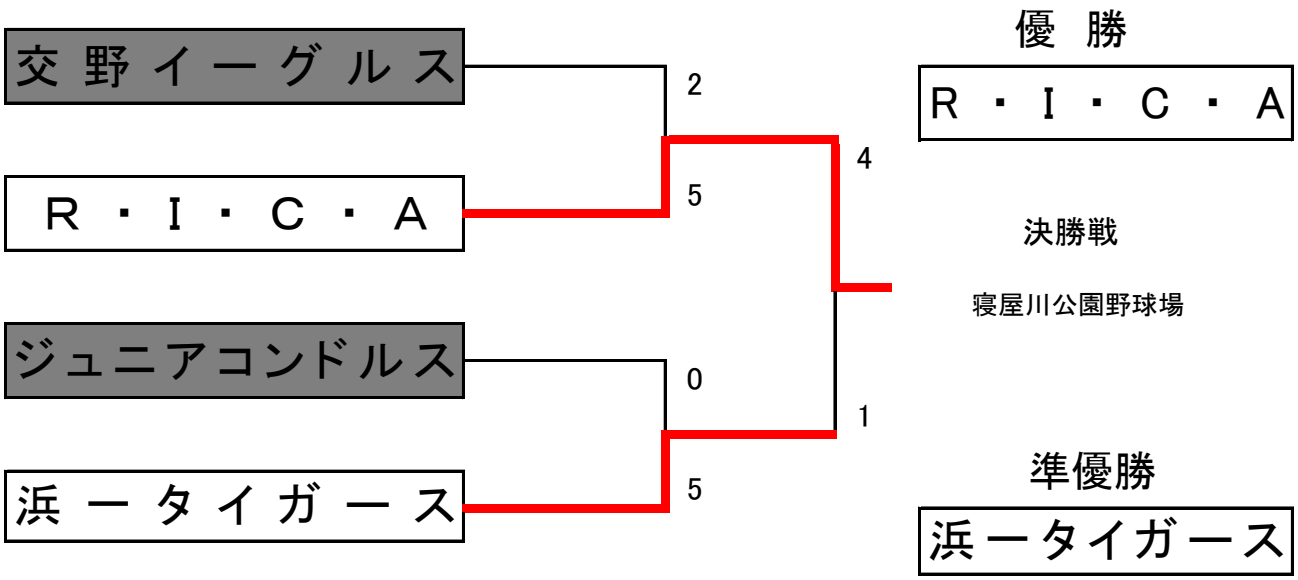
ベスト4