令和5年度　オホーツク中学校体育大会

第56回　オホーツク中学校バレーボール大会(予選グループ戦)　女子の部

日程：7月1日(土)

A・Bコート　北見市立端野中学校　Cコート　北見市立端野小学校　D・Eコート　北見端野町農業者トレーニングセンター　Fコート　北見市立東陵中学校

女子Aｸﾞﾙｰﾌﾟ

A1	1	北見北	
	2	津別	
A2	3	訓子府	
	4	置戸	

A3

女子Bｸﾞﾙｰﾌﾟ

B1	5	北見端野	
	6	女満別	
B2	7	遠軽	
	8	網走第二・第五	

B3

女子Cｸﾞﾙｰﾌﾟ

C1	9	上湧別	
	10	雄武	
C2	11	北見小泉	
	12	北見南	

C3

女子Dｸﾞﾙｰﾌﾟ

D1	13	北見上常呂	
	14	北見北光	
D2	15	北見光西	
	16	興部	

D3

女子Eｸﾞﾙｰﾌﾟ

F1	17	北見高栄・常呂	
	18	網走第一	
F2	19	北見東陵	
	20	遠軽南・白滝	

F3

女子Fｸﾞﾙｰﾌﾟ

A4	21	美幌	
	22	斜里	
B4	23	ゆうべつ学園	
	24	紋別	

A5

女子Gｸﾞﾙｰﾌﾟ

D4	25	佐呂間	
	26	東藻琴	
E4	27	清里	
	28	小清水	

D5

令和5年度　オホーツク中学校体育大会

第56回　オホーツク中学校バレーボール大会(予選グループ戦)　男子の部

日程：7月8日(土)

A・Bコート　北見市立端野中学校　Cコート　北見市立端野小学校　D・Eコート　北見端野町農業者トレーニングセンター　Fコート　北見市立東陵中学校

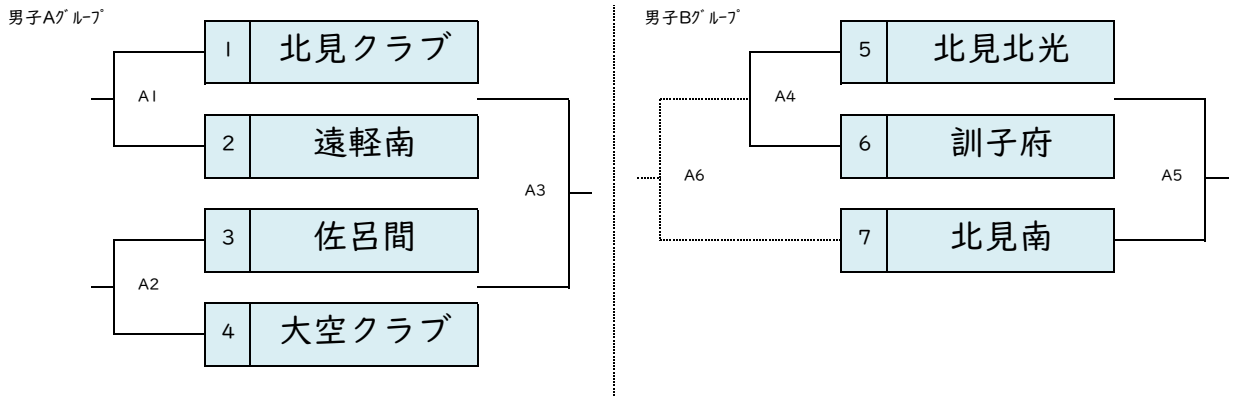

◆記録(1名)・線審(4名)・点示(2名)について

1日(土)	北見市立端野中学校		北見市立端野小学校	北見端野町農業者トレーニングセンター		北見市立東陵中学校
	Aコート（女子）	Bコート（女子）	Cコート（女子）	Dコート（女子）	Eコート（女子）	Fコート（女子）
第1試合	3・4のチーム	7・8のチーム	11・12のチーム	15・16のチーム		19・20のチーム
第2試合	A1勝者	B1勝者	C1勝者	D1勝者		F1勝者
第3試合	A2勝者	B2勝者	C2勝者	D2勝者		F2勝者
第4試合	A4勝者	B3勝者		D3勝者	D２勝者	
第5試合	A4・B4勝者			D4・E4勝者		

8日(土)	北見市立端野中学校	
	Aコート（男子）	Bコート（女子）
第1試合	3・4のチーム	
第2試合	A1勝者	
第3試合	A2勝者	
第4試合	7のチーム	
第5試合	A4勝者	
第6試合	A5勝者	

＊人数が足りない場合には、専門委員に申し出ること。

◆試合設定時間について（合同練習９分間ののち、試合開始１１分前プロトコール）

女子予選	1日(土)
開場	8:20
第1試合	9:10
第2試合	10:10
第3試合	11:10
＊入館	12:00
第4試合	12:50
第5試合	13:50

男子予選	8日(土)
開場	8:20
第1試合	9:10
第2試合	10:10
第3試合	11:10
＊入館	12:00
第4試合	12:50
第5試合	13:50
第6試合	14:50

女子決勝T	8日(土)
開場	8:20
第1試合	9:10
第2試合	10:10
第3試合	11:10
第4試合	12:10
第5試合	13:10

男子女子決勝T	9日(日)
開場	8:20
第1試合	9:10
準決勝	10:30
準決勝	11:30
決勝	13:00

＊予選の第４～６試合のチームは入館時間までに入館していること。

令和5年度　オホーツク中学校体育大会

第56回　オホーツク中学校バレーボール大会(決勝トーナメント戦)男子の部・女子の部

日程：7月8日(土)

A・Bコート　北見市立端野中学校　Cコート　北見市立端野小学校　D・Eコート　北見端野町農業者トレーニングセンター

【女子】

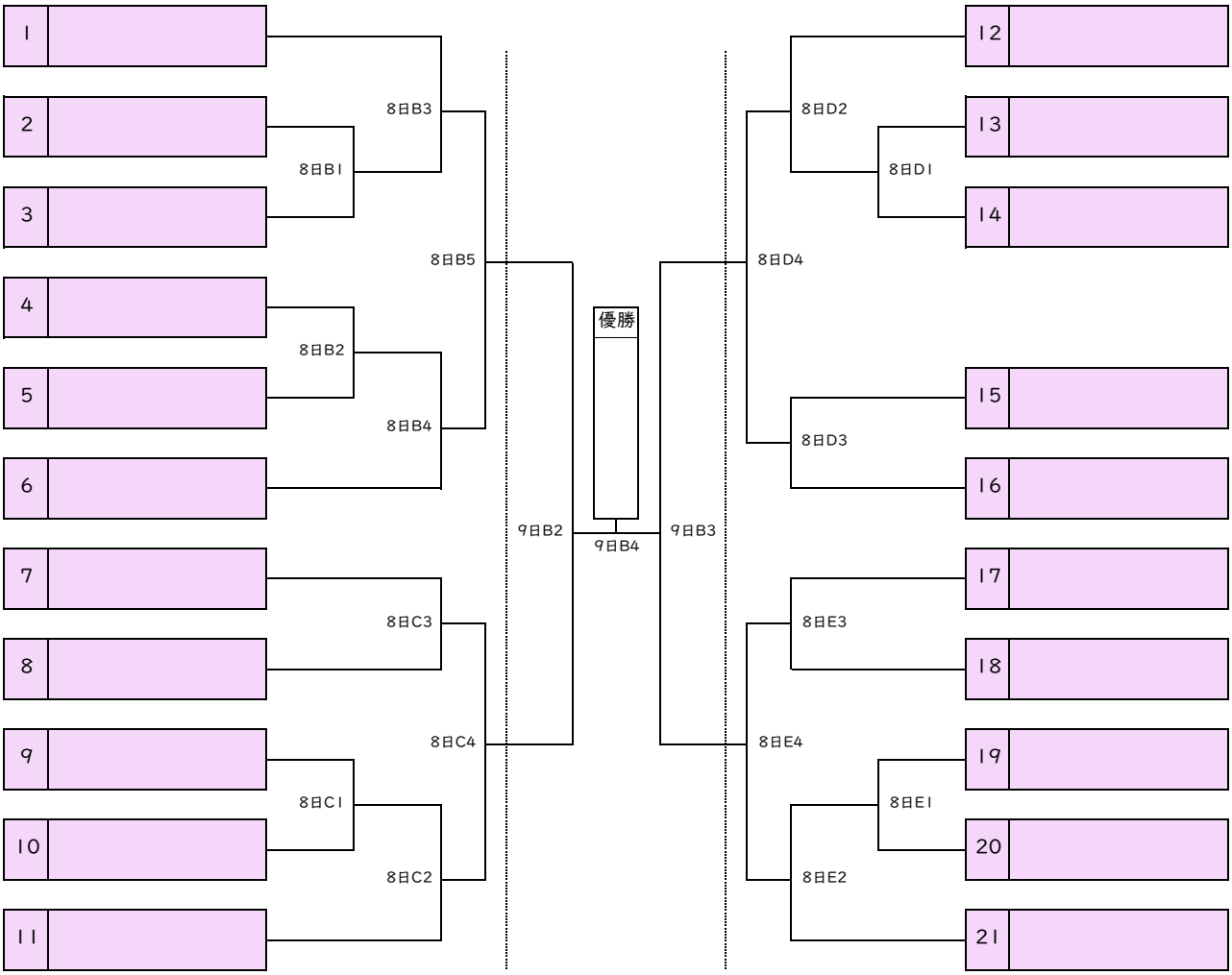

【男子】

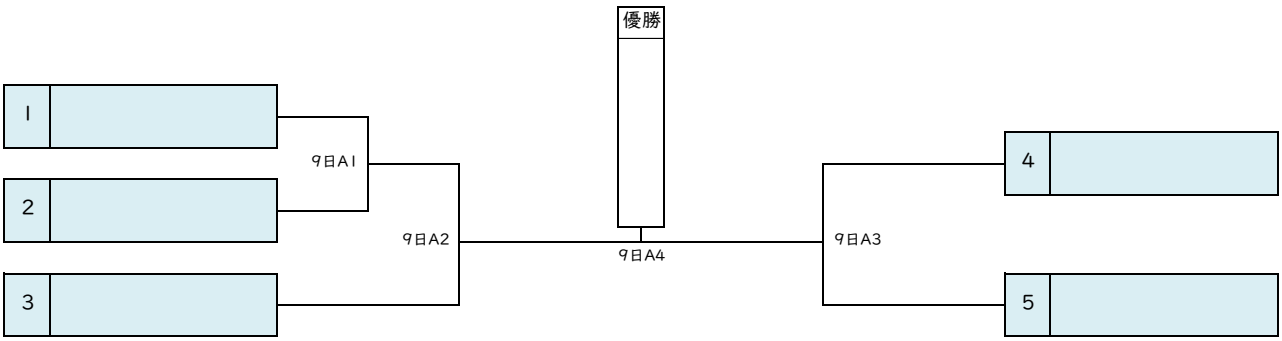

◆記録(1名)・線審(4名)・点示(2名)について

8日(土)	北見市立端野中学校		北見市立端野小学校	北見端野町農業者トレーニングセンター	
	Aコート（男子）	Bコート（女子）	Cコート（女子）	Dコート（女子）	Dコート（女子）
第1試合		4・5のチーム	11のチーム	12のチーム	21のチーム
第2試合以降		前試合の敗者	前試合の敗者	前試合の敗者	前試合の敗者

9日(日)	北見市立端野中学校	
	Aコート（男子）	Bコート（女子）
第1試合	3のチーム	
第2試合以降	審判委員・運営委員	審判委員・運営委員

＊人数が足りない場合には、専門委員に申し出ること。