令和5年度　オホーツク中学校体育大会

第56回　オホーツク中学校バレーボール大会(予選グループ戦)　女子の部

日程：7月1日(土)

A・Bコート　北見市立端野中学校　Cコート　北見市立端野小学校　D・Eコート　北見端野町農業者トレーニングセンター　Fコート　北見市立東陵中学校

女子Aｸﾞﾙｰﾌﾟ

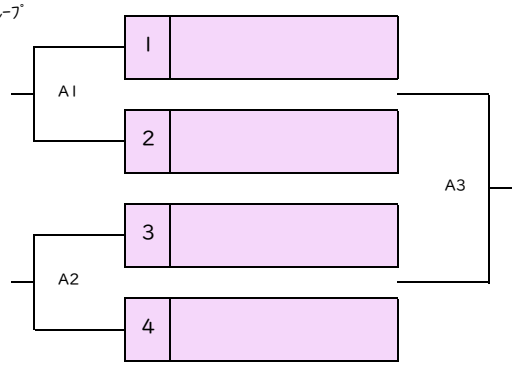

女子Bｸﾞﾙｰﾌﾟ

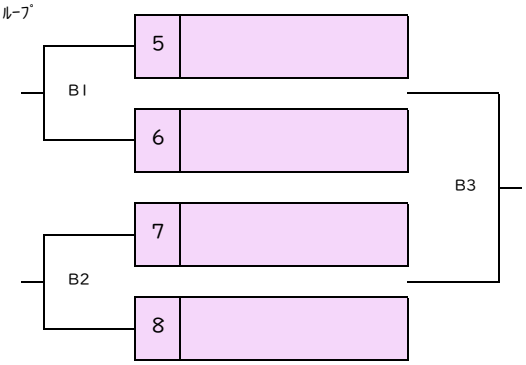

女子Cｸﾞﾙｰﾌﾟ

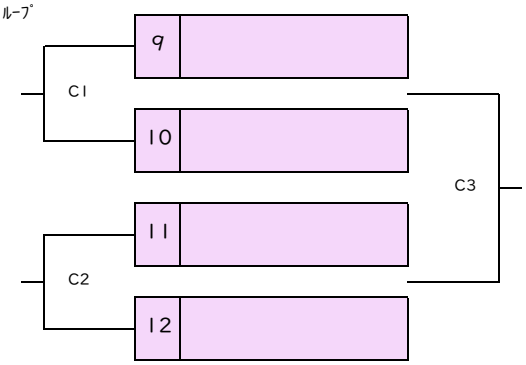

女子Dｸﾞﾙｰﾌﾟ

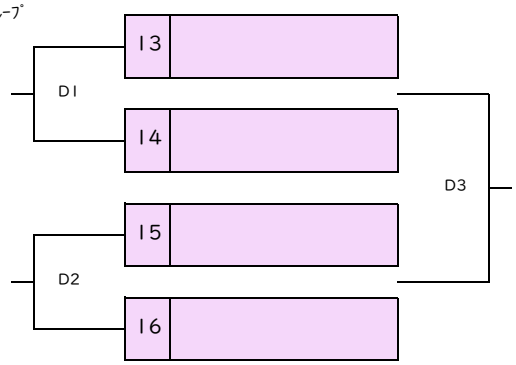

女子Eｸﾞﾙｰﾌﾟ

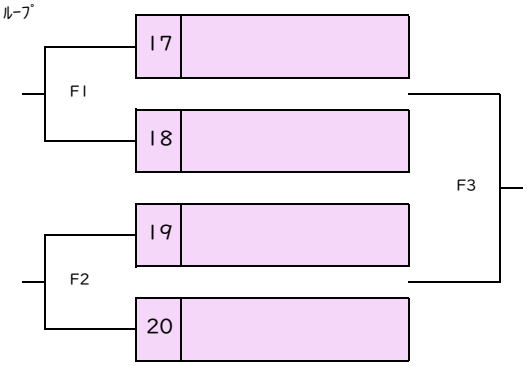

女子Fｸﾞﾙｰﾌﾟ

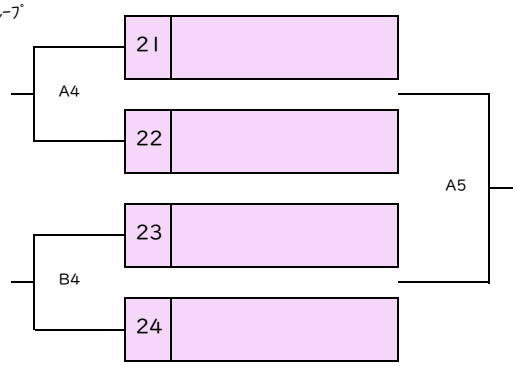

女子Gｸﾞﾙｰﾌﾟ

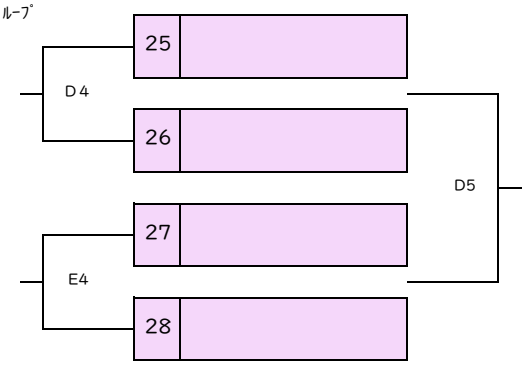

令和5年度　オホーツク中学校体育大会

第56回　オホーツク中学校バレーボール大会(予選グループ戦)　男子の部

日程：7月8日(土)

A・Bコート　北見市立端野中学校　Cコート　北見市立端野小学校　D・Eコート　北見端野町農業者トレーニングセンター　Fコート　北見市立東陵中学校

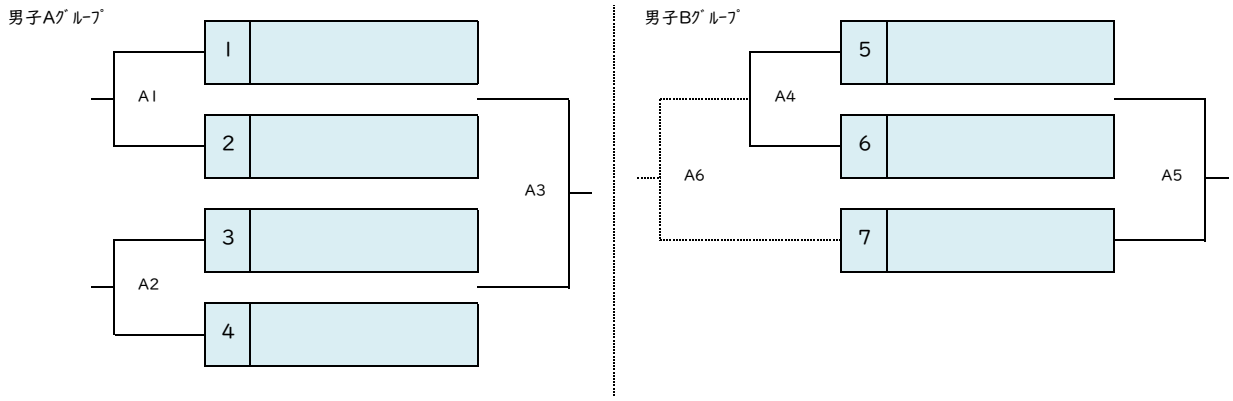

◆記録(1名)・線審(4名)・点示(2名)について

1日(土)	北見市立端野中学校		北見市立端野小学校	北見端野町農業者トレーニングセンター		北見市立東陵中学校
	Aコート（女子）	Bコート（女子）	Cコート（女子）	Dコート（女子）	Eコート（女子）	Fコート（女子）
第1試合	3・4のチーム	7・8のチーム	11・12のチーム	15・16のチーム		19・20のチーム
第2試合	A1勝者	B1勝者	C1勝者	D1勝者		F1勝者
第3試合	A2勝者	B2勝者	C2勝者	D2勝者		F2勝者
第4試合	A3勝者	B4勝者		D3勝者	D2勝者	
第5試合	A4・B4勝者			D4・E4勝者		

8日(土)	北見市立端野中学校	
	Aコート（男子）	Bコート（女子）
第1試合	3・4のチーム	
第2試合	A1勝者	
第3試合	A2勝者	
第4試合	7のチーム	
第5試合	A4勝者	
第6試合	A5勝者	

＊人数が足りない場合には、専門委員に申し出ること。

◆試合設定時間について（合同練習9分間ののち、試合開始11分前プロトコール）

女子予選	1日(土)
開場	8:20
第1試合	9:10
第2試合	10:10
第3試合	11:10
＊入館	12:00
第4試合	12:50
第5試合	13:50

男子予選	8日(土)
開場	8:20
第1試合	9:10
第2試合	10:10
第3試合	11:10
＊入館	12:00
第4試合	12:50
第5試合	13:50
第6試合	14:50

女子決勝T	8日(土)
開場	8:20
第1試合	9:10
第2試合	10:10
第3試合	11:10
第4試合	12:10
第5試合	13:10

男子女子決勝T	9日(日)
開場	8:20
第1試合	9:10
準決勝	10:30
準決勝	11:30
決勝	13:00

＊予選の第4～6試合のチームは入館時間までに入館していること。

令和5年度　オホーツク中学校体育大会

第56回　オホーツク中学校バレーボール大会(決勝トーナメント戦)男子の部・女子の部

日程：7月8日(土)

A・Bコート　北見市立端野中学校　Cコート　北見市立端野小学校　D・Eコート　北見端野町農業者トレーニングセンター

【女子】

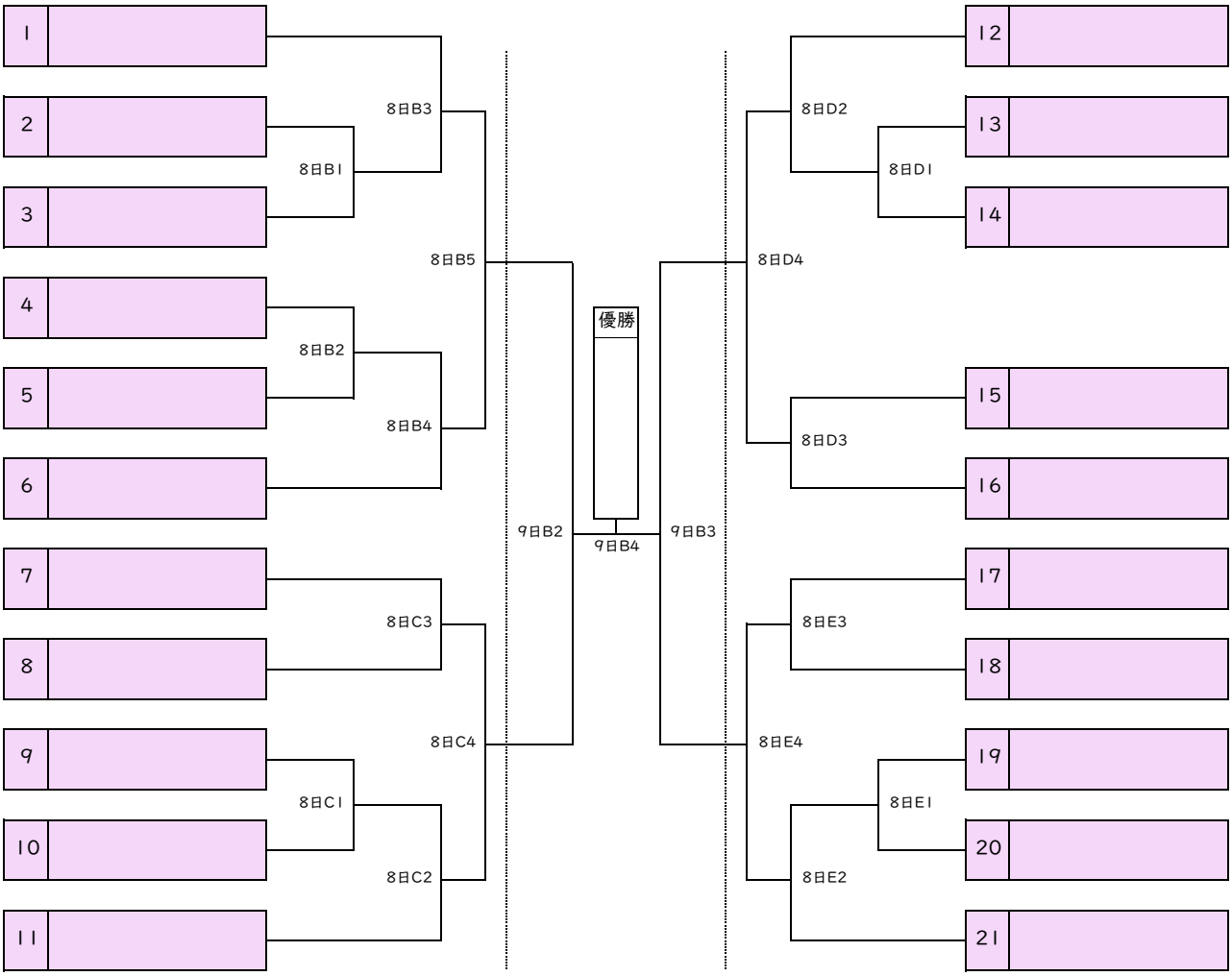

【男子】

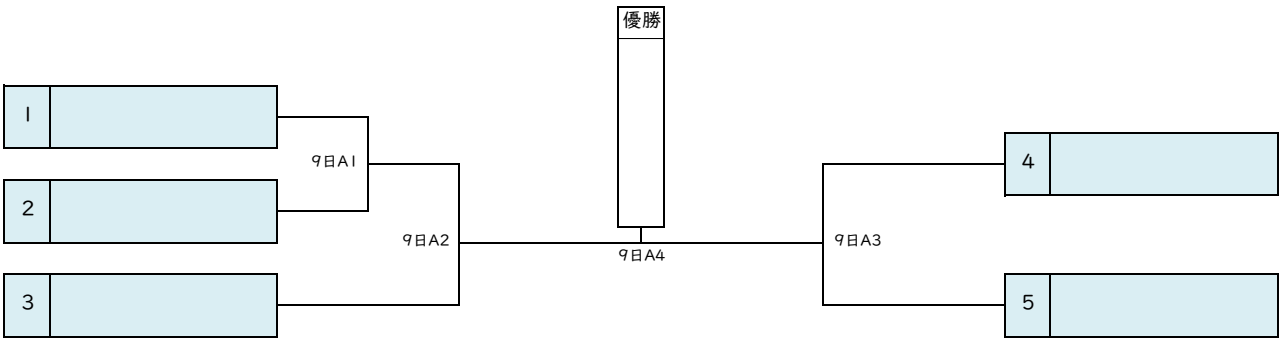

◆記録(1名)・線審(4名)・点示(2名)について

8日(土)	北見市立端野中学校		北見市立端野小学校	北見端野町農業者トレーニングセンター	
	Aコート（男子）	Bコート（女子）	Cコート（女子）	Dコート（女子）	Dコート（女子）
第1試合		4・5のチーム	11のチーム	12のチーム	21のチーム
第2試合以降		前試合の敗者	前試合の敗者	前試合の敗者	前試合の敗者

9日(日)	北見市立端野中学校	
	Aコート（男子）	Bコート（女子）
第1試合	3のチーム	
第2試合以降	審判委員・運営委員	審判委員・運営委員

＊人数が足りない場合には、専門委員に申し出ること。